SANITRIT®

ELEVATÓRIAS DE ESGOTO COMPACTAS

para aplicações em áreas de soleira negativa

GRUPO SFA SANITRIT, LÍDER MUNDIAL EM INSTALAÇÕES SANITÁRIAS

Por 60 anos, a **Société Française d'Assainissement** (Companhia Francesa de Saneamento) trabalhou na melhoria dos processos de tratamento de água com a **Europelec**.

O Grupo, que é também o inventor do famoso **SFA SANITRIT®**, está presente em diversos países e hoje é um dos líderes mundiais no segmento sanitário.

Os conhecimentos tecnológico e mercadológico permitiram ao **Grupo SFA** expandir sua gama de serviços: do modelo **SANITRIT®** até a elevatória de esgoto instalada sobre o piso ou a versão que pode ser enterrada.

SFA SANITRIT® oferece uma gama completa de produtos projetados para uso individual, comercial, industrial e comunitário, além de fornecer todo o suporte necessário.

> DESIGN

Na sede da empresa, localizada no coração de Paris, a equipe de engenharia projeta novos produtos para atender às expectativas do mercado. Os protótipos são testados por laboratórios oficiais, dentro das próprias unidades de produção, para garantir sua confiabilidade.

> FABRICAÇÃO FRANCESA

O Grupo possui unidades de produção na França com certificação ISO 9001 e ISO 14001. Isso permite que a qualidade do produto seja controlada.

> PARCEIRO DE MERCADO

O Grupo trabalha em estreita colaboração com seus parceiros todos os dias, garantindo que suas equipes de especialistas estejam disponíveis para ajudá-los na venda de seus produtos de alta tecnologia.

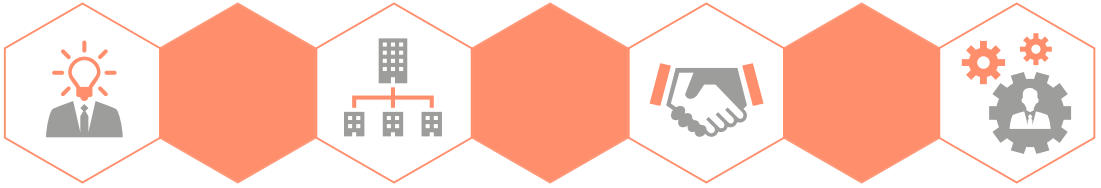

60 ANOS
DE INOVAÇÃO

25
SUBSIDIÁRIAS

60
DISTRIBUIDORES NO MUNDO

4
LOCAIS DE PRODUÇÃO, NA FRANÇA E NA ALEMANHA

PRESENÇA **MUNDIAL**

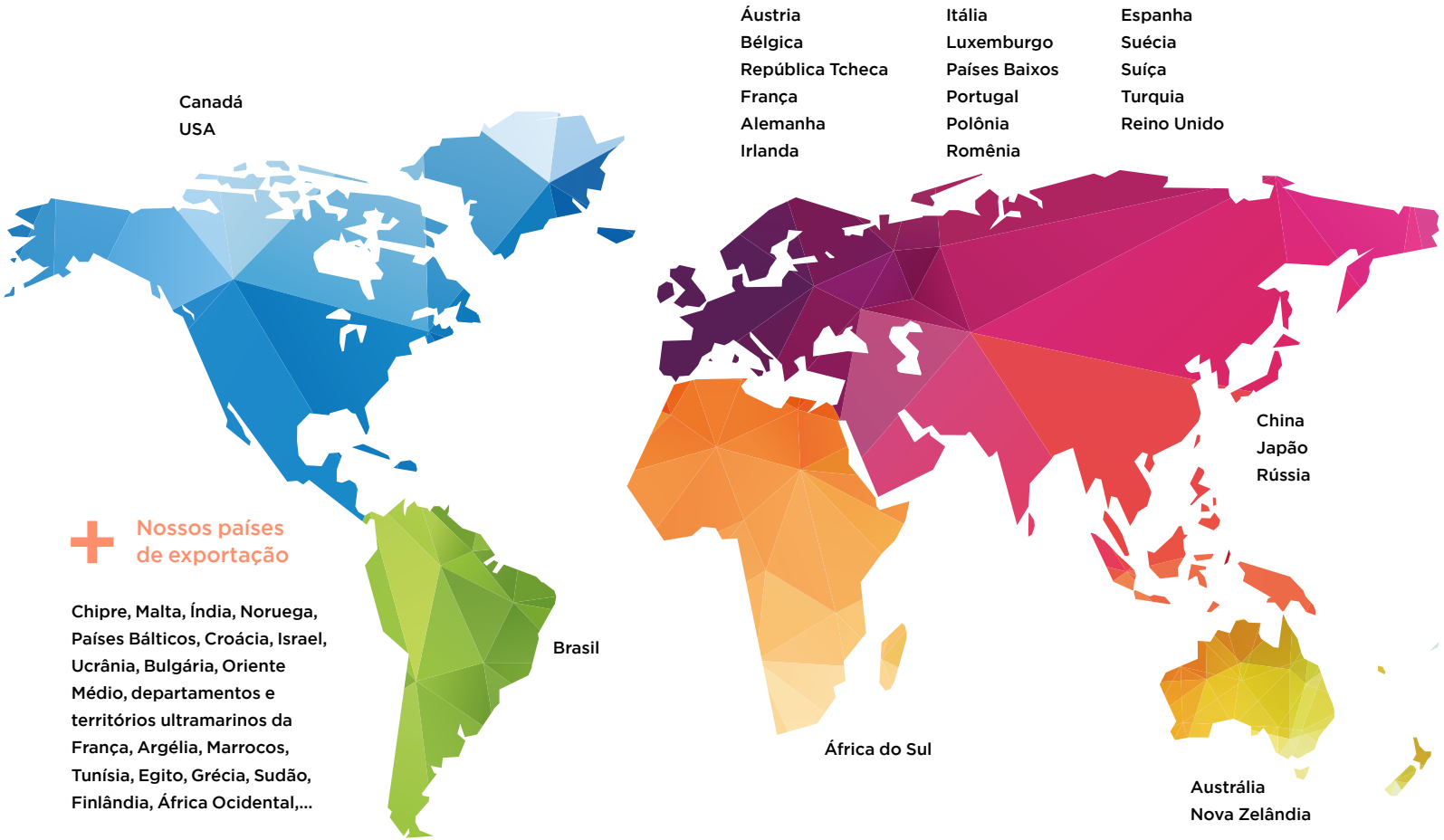

Nossos países de exportação

Chipre, Malta, Índia, Noruega, Países Bálticos, Croácia, Israel, Ucrânia, Bulgária, Oriente Médio, departamentos e territórios ultramarinos da França, Argélia, Marrocos, Tunísia, Egito, Grécia, Sudão, Finlândia, África Ocidental,...

UMA **SOLUÇÃO** PARA CADA **NECESSIDADE**

INSTALAÇÃO SOBRE O PISO

USO **INDIVIDUAL** RESIDENCIAL	ÁGUAS **CINZAS**	SANICOM® 1
	ÁGUAS **CINZAS** E **ESGOTO**	SANICUBIC® 1 WP
USO **COMERCIAL** LOJAS E ÁREAS PÚBLICAS	ÁGUAS **CINZAS**	SANICOM® 1 SANICOM® 2
	ÁGUAS **CINZAS** E **ESGOTO**	SANICUBIC® 1GR SANICUBIC® 1SC SANICUBIC® 2 CLASSIC
USO **COLETIVO** PRÉDIOS PEQUENOS E ESTABELECIMENTOS		SANICUBIC® 2 GR SANICUBIC® 2 SC SANICUBIC® 2 VX

INSTALAÇÃO SUBTERRÂNEA

USO **INDIVIDUAL** RESIDENCIAL	ÁGUAS **CINZAS** E **ESGOTO**	SANIFOS® 110 SANIFOS® 250
USO **COMERCIAL** LOJAS E ÁREAS PÚBLICAS	ÁGUAS **CINZAS** E **ESGOTO**	SANIFOS® 110 SANIFOS® 250 SANIFOS® 500 SANIFOS® 1300
USO **COLETIVO** PRÉDIOS PEQUENOS E ESTABELECIMENTOS	ÁGUAS **CINZAS** E **ESGOTO**	SANIFOS® 500 SANIFOS® 1300 SANIFOS® 1600 SANIFOS® 2100 SANIFOS® 3100

PRODUTOS

A **SFA SANITRIT®** oferece uma ampla linha de elevatórias compactas para atender todas as suas necessidades: elevatórias de águas cinzas ou esgoto, para instalação subterrânea ou sobre o piso, em versão monofásica ou trifásica, com bomba Vortex, propulsor semi-aberto ou bomba trituradora.

ELEVATÓRIA PARA
INSTALAÇÃO SOBRE O PISO
- BAIXO CUSTO DE INSTALAÇÃO
- FÁCIL ACESSO PARA MANUTENÇÃO

&

ELEVATÓRIA PARA
INSTALAÇÃO SUBTERRÂNEA
- GANHE ESPAÇO EM SUA CASA
- OPERAÇÃO DISCRETA

SISTEMAS E REFERÊNCIAS 06

LINHA PARA INSTALAÇÃO SOBRE O PISO

SANICOM® 1 / SANICOM® 2 08
SANICUBIC® 1 WP 10
SANICUBIC® 2 CLASSIC 12
SANICUBIC® 2 VX 14
SANICUBIC® 1 GR 16
SANICUBIC® 2 GR 18
SANICUBIC® 1 SC 20
SANICUBIC® 2 SC 22

LINHA PARA INSTALAÇÃO SUBTERRÂNEA

ALGUMAS DICAS DE INSTALAÇÃO PARA A SUA ELEVATÓRIA DE INSTALAÇÃO SUBTERRÂNEA 24
SANIFOS® UMA LINHA COMPLETA PARA CADA NECESSIDADE 26
SANIFOS® 110 / SANIFOS® 250 28
SANIFOS® 500 30
SANIFOS® 1 300 32
SANIFOS® 1 600/2 100/ 3 100 34

LINHA BOMBA SUBMERSÍVEL

SANIPUMP® 37

ACESSÓRIOS

ACESSÓRIOS E PROLONGADORES 38

SISTEMAS

BOMBAS COM PROPULSOR ABERTO

BOMBAS COM PROPULSOR SEMI-ABERTO

BOMBAS COM PROPULSOR VORTEX

BOMBAS COM LÂMINAS DE TRITURAÇÃO

> BOMBAS

A bomba é o principal elemento da elevatória. Responsável por eliminar as águas residuais de uma instalação de forma efetiva.

A **SFA SANITRIT®** está sempre inovando para manter o desempenho cada vez melhor de suas bombas.

Sua confiabilidade e segurança são garantidas graças ao grande número de testes realizados durante o desenrolar do projeto em nossas fábricas: dois testes elétricos, um teste de impermeabilização e um teste de função.

DIFERENTES TIPOS DE SISTEMAS:

PROPULSOR ABERTO

SANICOM® 1
SANICOM® 2

PROPULSOR SEMI-ABERTO

SANICUBIC® 1 SC
SANICUBIC® 2 SC

PROPULSOR VORTEX

SANICUBIC® 2 VX
SANIFOS® 250
SANIFOS® 500
SANIFOS® 1300

LÂMINAS DE TRITURAÇÃO ProX K2

SANICUBIC® 1 WP
SANICUBIC® 2 CLASSIC
SANIFOS® 110/250/500/1300

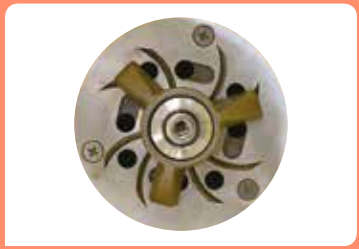

LÂMINAS DE TRITURAÇÃO ProX K3

SANICUBIC® 1 GR
SANICUBIC® 2 GR
SANIFOS® 1600/2100/3100

REFERÊNCIAS

O Al Said Super-Yacht é o iate real do sultão Qaboos bin Said al Said, de Omã, e o quinto maior iate do mundo. O iate pode transportar uma equipe de 150 pessoas e acomodar até 65 convidados. O SANICUBIC® 1 GR garante a remoção confiável do esgoto.

Aproximadamente 1,4 milhões de passageiros usam a estação de metrô Berlin U-Bahn diariamente. A **SFA SANITRIT®** equipou várias estações de Mêtro de Berlim com elevatórias de esgoto de alta vazão, incluindo a estação de Mêtro Potsdamer Platz de Berlim.

A elevatória SANICUBIC® 2 VX foi instalada no subsolo de uma academia para bombear as águas residuais até a canalização de esgoto principal localizada ao nível da rua. SANICUBIC® 2 VX é uma elevatória de alta capacidade (120 litros) recomendada para usos comerciais intensivos e que permite que a água residual seja bombeada até 10 m.

O aparelho SANIFOS® 500 foi instalado diretamente no terreno desta casa para elevar o esgoto até a rede pública. SANIFOS® 500 é uma elevatória de esgoto para instalação subterrânea de alta capacidade (500 litros) projetada para atender às necessidades tanto para uso individual como para comercial. Permite que o esgoto seja bombeado até 16 m na vertical.

SANICOM® 1

ELEVATÓRIA DE ÁGUAS CINZAS

ÁGUAS CINZAS
área molhada, cozinha e lavanderia

8 m

Unidade remota de alarme sonoro e visual com fio (3 m de cabo) em opção

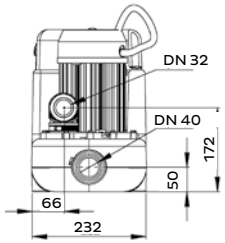

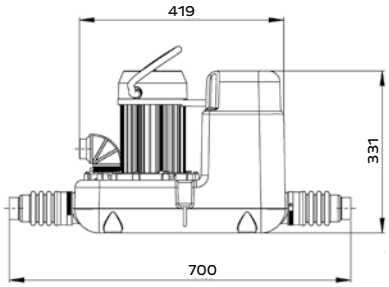

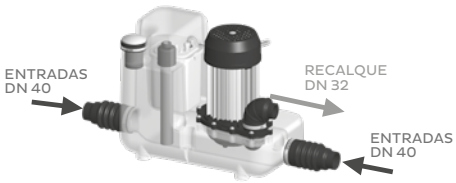

BENEFÍCIOS

- Duas entradas laterais para maior flexibilidade
- Fácil instalação diretamente no piso ou escondido dentro de um gabinete ou armário

APLICAÇÕES

- Área molhada (sem vaso sanitário)
- Cozinha e Lavanderia

CARACTERÍSTICAS

- Reservatório de polietileno
- Temperatura máxima de líquido até 90°C (máx. 5 min)
- As saídas das pias, tanques, ralos, lava-louças e outros equipamentos devem ficar acima de 25 cm do chão
- Passagem de sólidos 8 mm
- Diâmetro do tubo de recalque DN32

CURVA DE POTÊNCIA

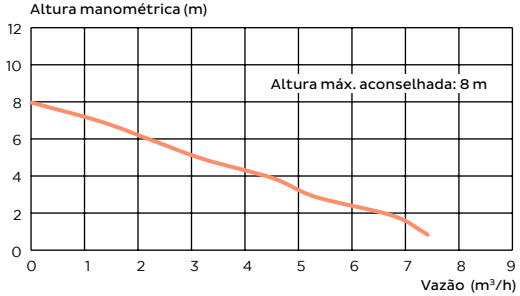

REFERÊNCIA	EAN	CÓD. DE FÁBRICA	SISTEMA	RESERVATÓRIO (L)	NÍVEL DE ATIVAÇÃO DA BOMBA (MM)	TENSÃO (V)	POTÊNCIA (W)	FREQUÊNCIA (HZ)	CORRENTE MÁXIMA (A)	ROTAÇÕES POR MINUTO (RPM)	ÍNDICE DE PROTEÇÃO	VAZÃO MÁXIMA (M³/H)	ALTURA MÁXIMA (M)	PESO (KG)	ALARME
SANICOM 1 I S	**3 308 815 012 476**	**COM1BR**	**Bomba com Propulsor Aberto**	**10**	**145**	**220**	**750**	**60**	**3.3**	**2800**	**IP 44**	**7.5**	**8**	**12**	**opcional**

SANICOM®2

ELEVATÓRIA DE ÁGUAS CINZAS

ÁGUAS CINZAS
área molhada, cozinha e lavanderia

11 m

Unidade remota de alarme sonoro e visual com fio (5 m de cabo)

Quadro de comando (4 m de cabo)

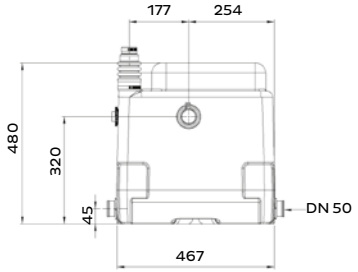

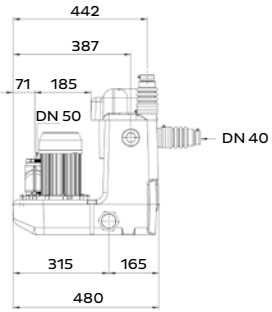

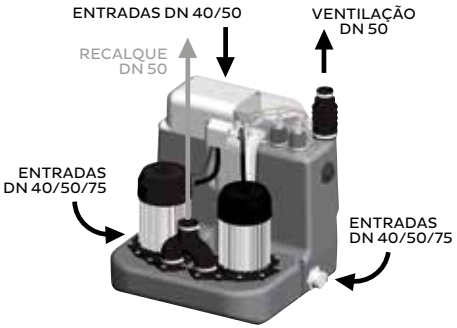

BENEFÍCIOS

- Fácil instalação sobre o piso
- Duas entradas laterais e uma traseira
- Entradas DN 40 até DN 75/80
- Fácil de usar, 2 bombas para operação contínua e segura

APLICAÇÕES

- Área molhada (sem vaso sanitário)
- Cozinha e Lavanderia
- Sauna em clubes esportivos

CARACTERÍSTICAS

- Reservatòrio de polietileno
- Temperatura máx. de líquidos até 90°C (máx. 5 min)
- As saídas das pias, tanques, ralos, lava-louças e outros equipamentos devem ficar acima de 25 cm do chão
- Passagem de sólidos 8 mm
- Diâmetro do tubo de recalque DN 50

CURVA DE POTÊNCIA

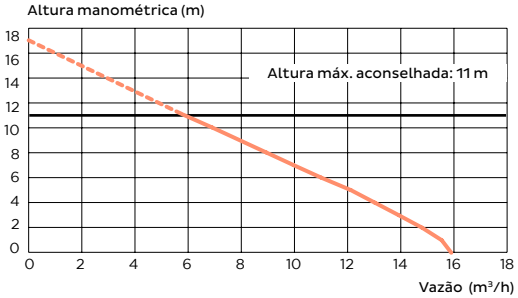

REFERÊNCIA	EAN	CÓD. DE FÁBRICA	SISTEMA	RESERVATÓRIO (L)	NÍVEL DE ATIVAÇÃO DA BOMBA (MM)	TENSÃO (V)	POTÊNCIA (W)	FREQUÊNCIA (HZ)	CORRENTE MÁXIMA (A)	ROTAÇÕES POR MINUTO (RPM)	ÍNDICE DE PROTEÇÃO	VAZÃO MÁXIMA (M³/H)	ALTURA MÁXIMA (M)	PESO (KG)	PAINEL DE COMANDO (4 M DE CABO)	ÍNDICE DE PROTEÇÃO	ALARME
SANICOM 2I S	**3 308 815 076 140**	**COM2DEPBR**	**Bomba com Propulsor Aberto**	**34.5**	**180**	**220**	**2x1500**	**60**	**13**	**2800**	**IP 44**	**16**	**17**	**26**	**Classic**	**IP X4**	**Externo, com fio**

SANICUBIC® 1 WP

ELEVATÓRIA DE ESGOTO

Unidade remota de alarme sonoro e visual com fio (5 m de cabo)

Quadro de comando (4 m de cabo)

Lâminas de Trituração ProX K2

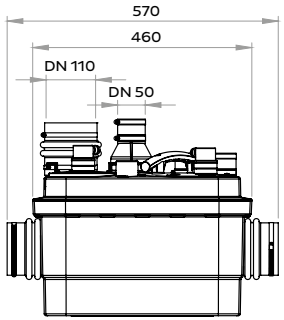

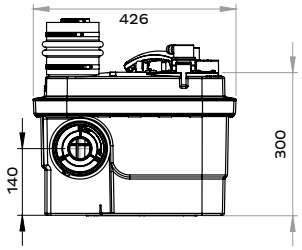

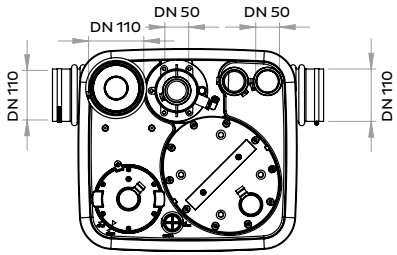

ESGOTO

banheiro, cozinha e lavanderia

13 m

SANICUBIC® 1 WP

ELEVATÓRIA DE ESGOTO

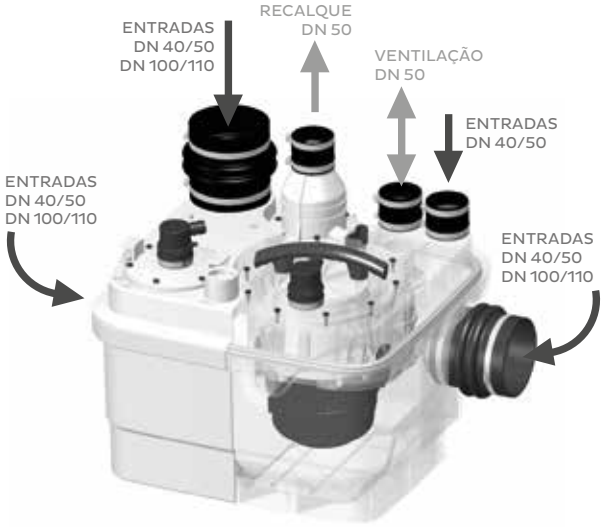

BENEFÍCIOS

- Bombas trituradoras de alto rendimento
- Operação segura: fornecido com quadro de comando e bloco de alarme sonoro e visual
- Fácil instalação e manutenção, acesso direto e seguro ao motor e sensores de nível

APLICAÇÕES

- Múltiplos banheiros
- Cozinha e Lavanderia

ACESSÓRIOS OPCIONAIS:

VÁLVULA GUILHOTINA

DN50: EAN 3308815061030
DN100: EAN 3308815061023

FILTRO DE CARVÃO ATIVADO

EAN 3308815076867

CARACTERÍSTICAS

- Reservatório de polietileno
- Temperatura máx. das águas residuais recebidas 70°C intermitente (max. 5 min.)
- Diâmetro do tubo de recalque DN 50
- Nível liga/desliga da bomba: 140/80 mm
- Alarme ativado ao alcançar 210 mm

CURVA DE POTÊNCIA

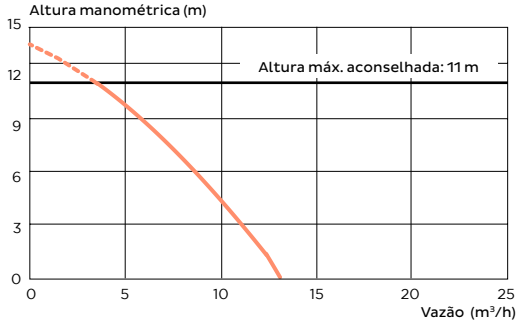

BLOCO ELETRÔNICO REMOTO

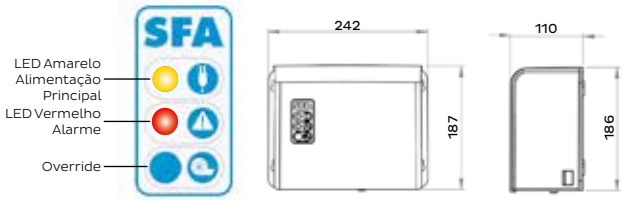

ALARME REMOTO

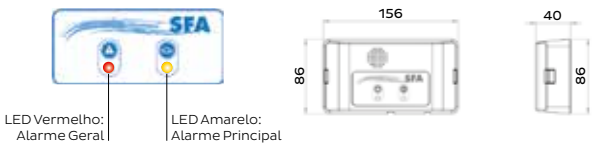

REFERÊNCIA	EAN	CÓD. DE FÁBRICA	SISTEMA	RESERVATÓRIO (L)	NÍVEL DE ATIVAÇÃO DA BOMBA (MM)	TENSÃO (V)	POTÊNCIA (W)	FREQUÊNCIA (HZ)	CORRENTE MÁXIMA (A)	ROTAÇÕES POR MINUTO (RPM)	ÍNDICE DE PROTEÇÃO	VAZÃO MÁXIMA (M³/H)	ALTURA MÁXIMA (M)	PESO (KG)	PAINEL DE COMANDO	ÍNDICE DE PROTEÇÃO	ALARME
SANICUBIC 1 GR S WP	**3 308 815 074 436**	**CUBIC1IP68NMBR**	**Bomba Trituradora**	**32**	**140**	**220**	**1500**	**60**	**6**	**2800**	**IP 68**	**13**	**13**	**23**	**Classic**	**IP X4**	**Externo, com fio**

SANICUBIC® 2 CLASSIC

ELEVATÓRIA DE ESGOTO

Unidade remota de alarme sonoro e visual com fio (5 m de cabo)

Quadro de comando (4 m de cabo)

Lâminas de Trituração ProX K2

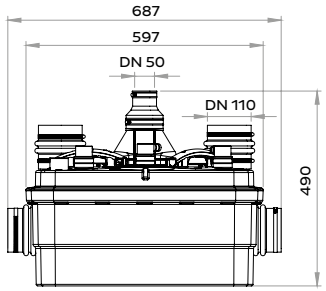

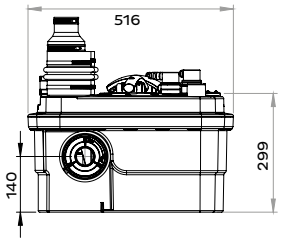

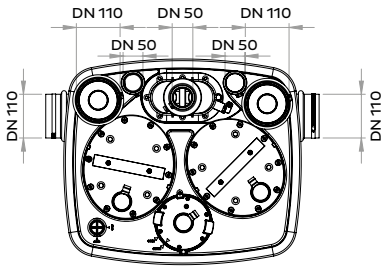

ESGOTO
shoppings, restaurantes, pequenos prédios ou lojas

13 m

SANICUBIC® 2 CLASSIC

ELEVATÓRIA DE ESGOTO

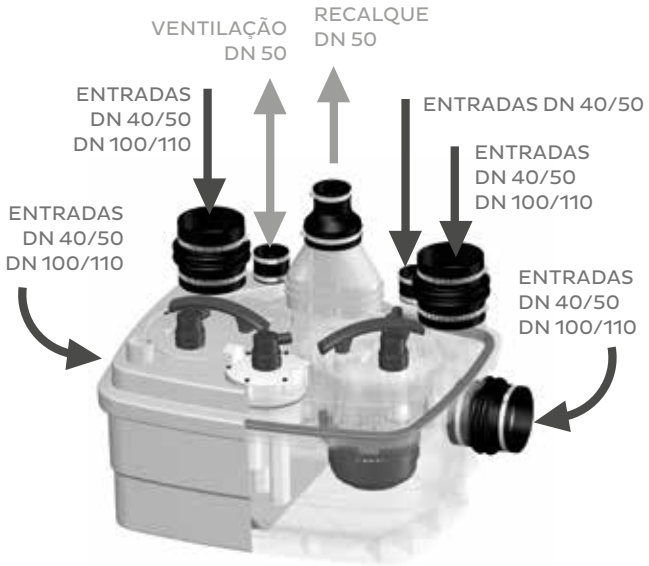

BENEFÍCIOS

- Duas bombas trituradoras de alto rendimento
- Operação alternada, mas em caso de sobrecarga os 2 motores funcionam simultaneamente
- Operação segura: fornecido com quadro de comando e bloco de alarme sonoro e visual
- Fácil instalação e manutenção, acesso direto e seguro ao motor e sensores de nível

APLICAÇÕES

- Prédios pequenos
- Shoppings, lojas, academias etc.
- Bares e restaurantes

ACESSÓRIOS OPCIONAIS:

VÁLVULA GUILHOTINA

DN50: EAN 3308815061030
DN100: EAN 3308815061023

FILTRO DE CARVÃO ATIVADO

EAN 3308815076867

CARACTERÍSTICAS

- Reservatório de polietileno
- Temperatura máx. das águas residuais recebidas 70°C intermitente (max. 5 min)
- Diâmetro do tubo de recalque DN 50
- Nível liga/desliga da bomba: 140/80 mm
- Alarme ativado ao alcançar 210 mm

CURVA DE POTÊNCIA

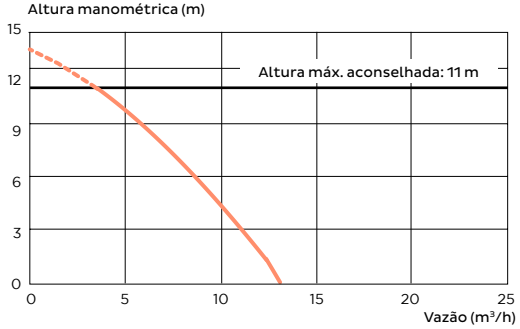

BLOCO ELETRÔNICO REMOTO

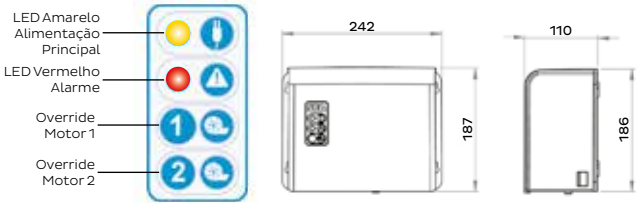

ALARME REMOTO

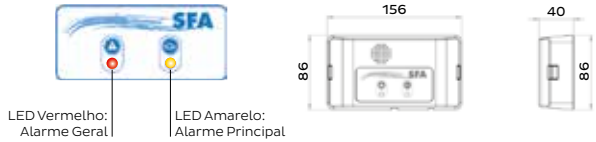

REFERÊNCIA	EAN	CÓD. DE FÁBRICA	SISTEMA	RESERVATÓRIO (L)	NÍVEL DE ATIVAÇÃO DA BOMBA (MM)	TENSÃO (V)	POTÊNCIA (W)	FREQUÊNCIA (HZ)	CORRENTE MÁXIMA (A)	ROTAÇÕES POR MINUTO (RPM)	ÍNDICE DE PROTEÇÃO	VAZÃO MÁXIMA (M³/H)	ALTURA MÁXIMA (M)	PESO (KG)	PAINEL DE COMANDO	ÍNDICE DE PROTEÇÃO	ALARME
SANICUBIC 2 GR S CLASSIC	**3 308 815 074 443**	**R4LCIP68NMBR**	**Bomba Trituradora**	**45**	**140**	**220**	**2 x 1500**	**60**	**13**	**2800**	**IP 68**	**13**	**11**	**35,5**	**Classic**	**IP X4**	**Externo, com fio**

SANICUBIC® 2VX

ELEVATÓRIA DE ESGOTO

Propulsor
Vortex KXV6

Unidade remota de alarme sonoro e visual com fio (5 m de cabo)

Quadro de comando (4 m de cabo)

ou

Painel de Comando Interativo SMART*

ESGOTO
banheiro, cozinha e lavanderia

17 m

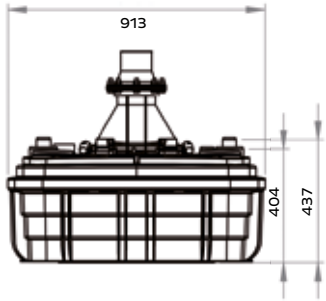

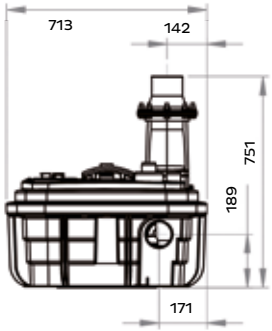

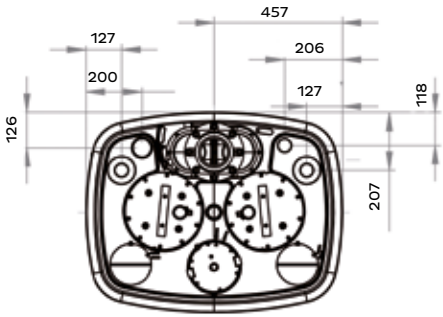

*consulte disponibilidade

SANICUBIC® 2VX

ELEVATÓRIA DE ESGOTO

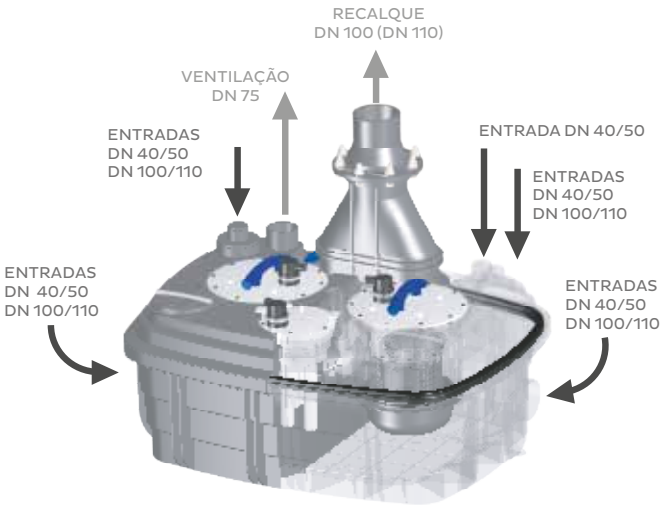

BENEFÍCIOS

- 2 bombas Vortex monofásicas ou trifásicas de alto rendimento
- 2 opções de painel de comando: quadro de comando Classic ou quadro de comando SMART
- Sistema de monitoramento SMART da elevatória com unidade de alarme remoto
- Acesso direto e seguro às bombas

APLICAÇÕES

- Bombeamento do esgoto de lojas, condomínios, prédios residenciais e comerciais
- Para instalação dentro de prédios

ACESSÓRIOS OPCIONAIS:

VÁLVULA GUILHOTINA

DN50: EAN 3308815061030
DN100: EAN 3308815061023

FILTRO DE CARVÃO ATIVADO

EAN 3308815076867

CARACTERÍSTICAS

- Reservatório de Polietileno
- Temperatura máx. das águas residuais recebidas 70°C intermitente (max. 5 min)
- Nível liga/desliga da bomba: 166/100 mm
- Alarme ativado ao alcançar 240 mm
- Sistema de ativação por pressão
- Saída DN 100

CURVA DE POTÊNCIA

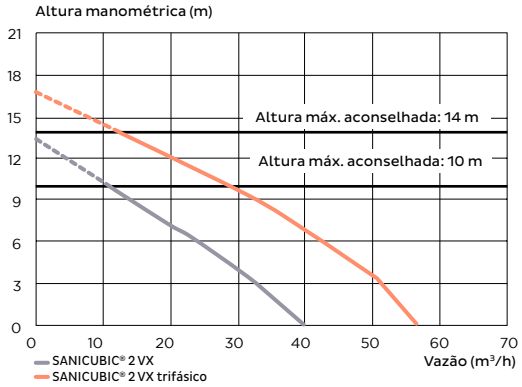

REFERÊNCIA	EAN	CÓD. DE FÁBRICA	SISTEMA	RESERVATÓRIO (L)	NÍVEL DE ATIVAÇÃO DA BOMBA (MM)	TENSÃO (V)	POTÊNCIA (W)	FREQUÊNCIA (HZ)	CORRENTE MÁXIMA (A)	ROTAÇÕES POR MINUTO (RPM)	ÍNDICE DE PROTEÇÃO	VAZÃO MÁXIMA (M³/H)	ALTURA MÁXIMA (M)	PESO (KG)	PAINEL DE COMANDO REMOTO	ÍNDICE DE PROTEÇÃO	ALARME
SANICUBIC 2 VX S	**3 308 815 063 140**	**CUBIC2XLVXBR**	**Bomba Vortex**	**120**	**175**	**220**	**2x2000**	**60**	**16**	**2800**	**IP 68**	**40**	**13**	**59**	**Classic**	**IP X4**	**Externo, com fio**
SANICUBIC 2 VX S SMART	**3 308 815 076 171**	**CUBIC2XLVXSMARTBR**													**Smart**		**Externo, sem fio**
SANICUBIC 2 VX T	**3 308 815 074 689**	**CUBIC2XLVXTRIBR**				**400**	**2x3500**		**12**			**55**	**17**	**60**	**Classic**		**Externo, com fio**
SANICUBIC 2 VX T SMART	**3 308 815 076 188**	**CUBIC2XLVXTRISMARTBR**													**Smart**		**Externo, sem fio**

SANICUBIC® 1 GR

ELEVATÓRIA DE ESGOTO

Painel de Comando

ESGOTO

banheiro, cozinha e lavanderia

39 m

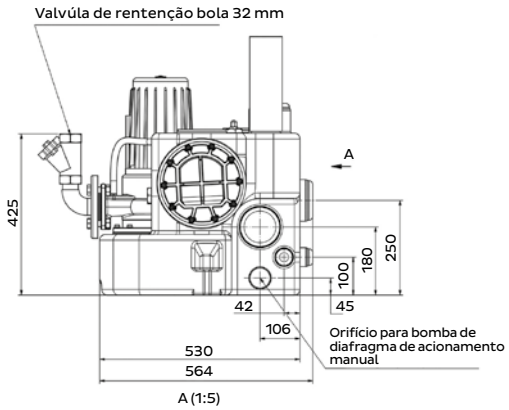

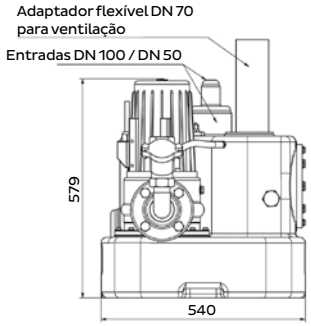

SANICUBIC® 1 GR

ELEVATÓRIA DE ESGOTO

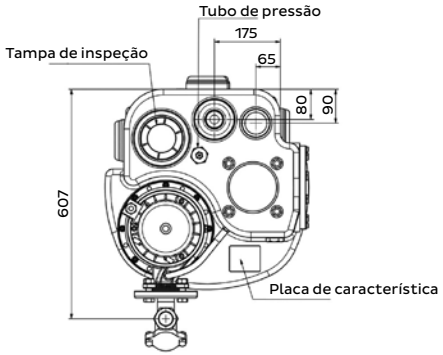

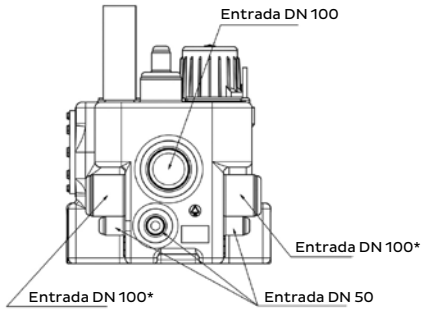

*O equipamento conectado a essa entrada deve ficar 25 cm acima do nível do chão

BENEFÍCIOS

- Dimensões compactas
- Alta performance: 1 bomba trituradora monofásica ou trifásica
- Pré-montada - peças de conexão e válvula de retenção incluídas
- Painel de comando incluído
- Para grande pressão de elevação (DN 50)
- Adequado para grandes alturas manométricas

APLICAÇÕES

- Bombeamento de esgoto doméstico de apartamentos no subsolo ou residências
- Instalação acima do piso em áreas localizadas abaixo do nível de esgoto

CARACTERÍSTICAS

- Reservatório de polietileno com 55 litros de capacidade e até 45 litros de volume útil
- Saída DN 50 com flange e registro de esfera
- Temperatura máx. de operação 55°
- Modo de operação S3 - 25%

CURVA DE POTÊNCIA

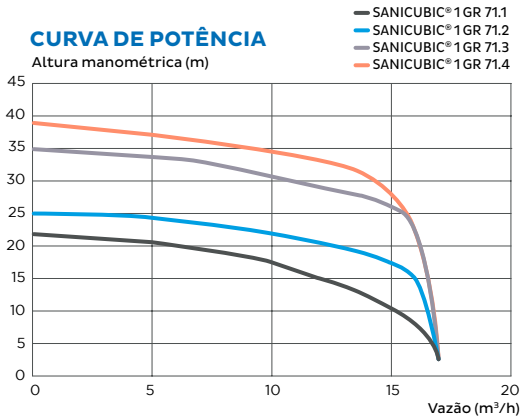

REFERÊNCIA	EAN	CÓD. DE FÁBRICA	SISTEMA	RESERVATÓRIO (L)	VOLUME ÚTIL (L)	TENSÃO (V)	POTÊNCIA 1 (W)	POTÊNCIA 2 (W)	FREQUÊNCIA (HZ)	CORRENTE MÁXIMA (A)	ROTAÇÕES POR MINUTO (RPM)	ÍNDICE DE PROTEÇÃO	VAZÃO MÁXIMA (M³/H)	ALTURA MÁXIMA (M)	PESO (KG)	PAINEL DE COMANDO REMOTO	ÍNDICE DE PROTEÇÃO	ALARME
SANICUBIC 1 GR SE71.1 S	**3 308 815 079 110**	**CUBIC1GRSE71.1SBR**	**Bomba Trituradora**	**55**	**45**	**220**	**2100**	**1700**	**60**	**10.5**	**2800**	**IP 68**	**17**	**22**	**68**	**ZPS1**	**IP65**	**Externo, com fio**
SANICUBIC 1 GR SE71.1 T	**3 308 815 079 127**	**CUBIC1GRSE71.1TBR**				**400**				**3.7**					**64**			
SANICUBIC 1 GR SE71.2 T	**3 308 815 079 134**	**CUBIC1GRSE71.2TBR**								**3.7**				**25**				
SANICUBIC 1 GR SE71.3 T	**3 308 815 079 141**	**CUBIC1GRSE71.3TBR**					**3900**	**3200**		**6.5**				**35**	**68**			
SANICUBIC 1 GR SE71.4 T	**3 308 815 079 158**	**CUBIC1GRSE71.4TBR**								**6.5**				**39**				

SANICUBIC® 2 GR

ELEVATÓRIA DE ESGOTO

Painel de Comando

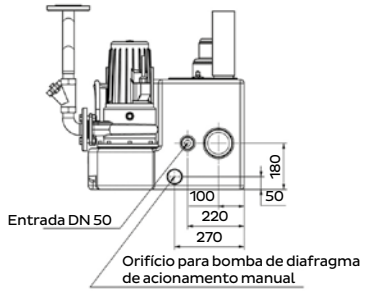

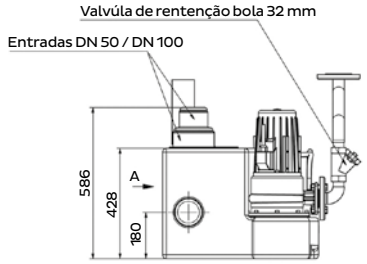

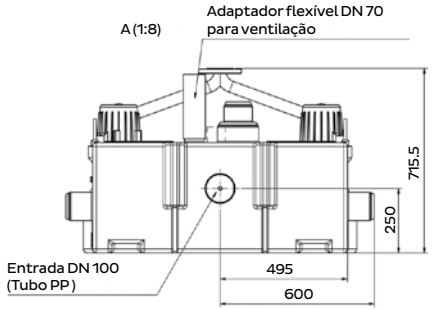

ESGOTO

banheiro, cozinha e lavanderia

39 m

SANICUBIC® 2GR

ELEVATÓRIA DE ESGOTO

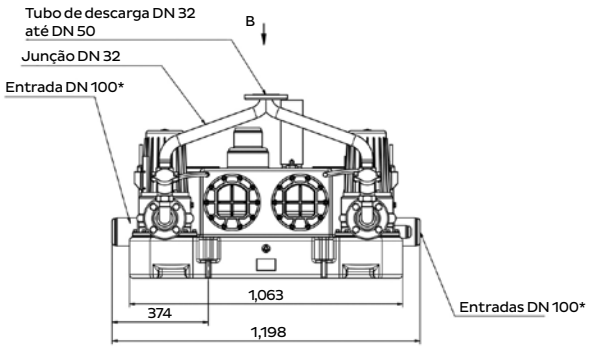

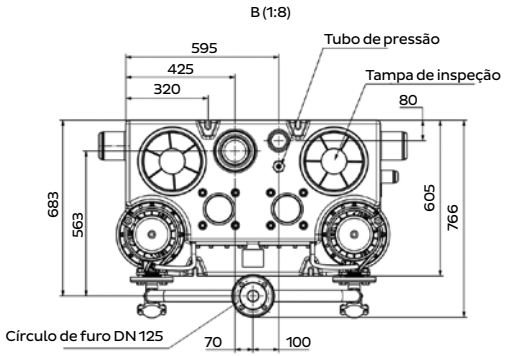

BENEFÍCIOS

- Dimensões compactas
- Alta performance: 2 bombas trituradoras trifásicas
- Pré-montada - peças de conexão e válvula de retenção incluídas
- Painel de comando incluído
- Para grande pressão de elevação (DN 50)
- Para vencer grandes alturas manométricas

APLICAÇÕES

- Bombeamento de esgoto de condomínios, apartamentos, casas, shoppings, hospitais etc.
- Instalação acima do piso em áreas localizadas abaixo do nível de esgoto

CARACTERÍSTICAS

- Reservatório de polietileno com 150 litros de capacidade com volume útil até 80 litros
- Saída DN 50 com flange e registro de esfera
- Temperatura máx. de operação 55°
- Modo de operação S3 - 40%

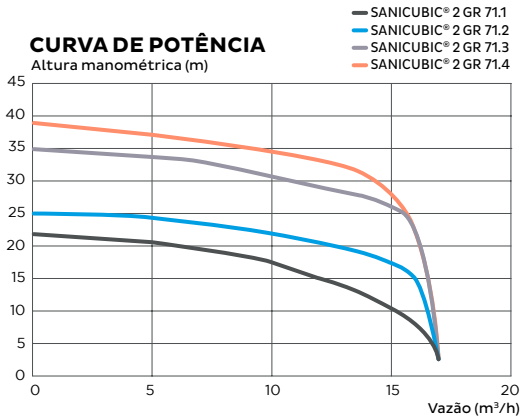

REFERÊNCIA	EAN	CÓD. DE FÁBRICA	SISTEMA	RESERVATÓRIO (L)	VOLUME ÚTIL (L)	TENSÃO (V)	POTÊNCIA 1 (W)	POTÊNCIA 2 (W)	FREQUÊNCIA (HZ)	CORRENTE MÁXIMA (A)	ROTAÇÕES POR MINUTO (RPM)	ÍNDICE DE PROTEÇÃO	VAZÃO MÁXIMA (M³/H)	ALTURA MÁXIMA (M)	PESO (KG)	PAINEL DE COMANDO REMOTO	ÍNDICE DE PROTEÇÃO	ALARME
SANICUBIC 2 GR SE71.1 T	**3 308 815 079 165**	**CUBIC2GRSE71.1TBR**	**Bomba Trituradora**	**150**	**80**	**400**	**2 x 2100**	**2 x 1700**	**60**	**2 x 3.7**	**2800**	**IP 68**	**17**	**22**	**137**	**ZPS2**	**IP 65**	**Externo, com fio**
SANICUBIC 2 GR SE71.2 T	**3 308 815 079 172**	**CUBIC2GRSE71.2TBR**												**25**				
SANICUBIC 2 GR SE71.3 T	**3 308 815 079 189**	**CUBIC2GRSE71.3TBR**					**2 x 3900**	**2 x 3200**		**2 x 6.5**				**35**	**144**			
SANICUBIC 2 GR SE71.4 T	**3 308 815 079 196**	**CUBIC2GRSE71.4TBR**												**39**				

SANICUBIC® 1 SC

ELEVATÓRIA DE ESGOTO

Painel de Comando

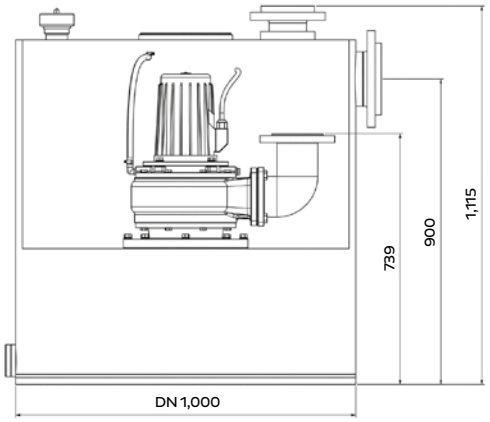

ESGOTO

banheiro, cozinha e lavanderia

22 m

SANICUBIC® 1 SC

ELEVATÓRIA DE ESGOTO

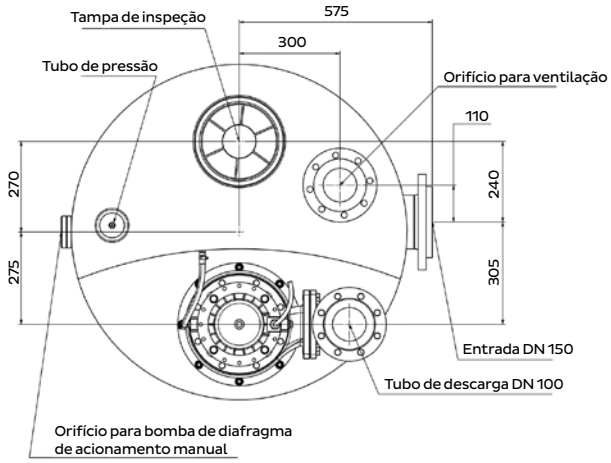

BENEFÍCIOS

- Alta performance: 1 bomba trifásica com propulsor semi-aberto
- Reservatório até 20.000 litros disponível sob pedido
- Operação sem obstruções por passagem de sólidos até 80 mm
- Quadro de comando incluído

APLICAÇÕES

- Drenagem de esgoto de condomínios ou indústrias etc.
- Instalação acima do piso em locais abaixo do nível de esgoto

CARACTERÍSTICAS

- Reservatório de polietileno
- Saída DN 100 com flange
- Entrada DN 150 com flange
- Conexão adicional 1 1/2" para bomba de diafragma manual
- Star-delta-start para unidade de 7,5 kW
- Temperatura máx. de operação 55 °C
- Modo de operação S3 - 25%
- Volume útil ajustável

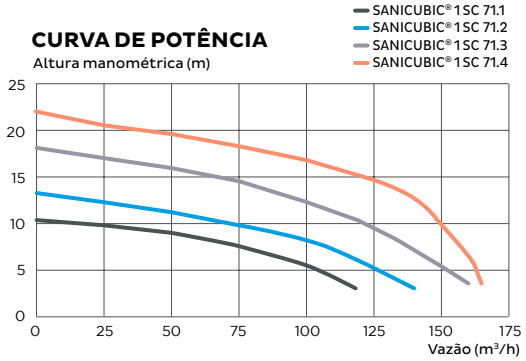

REFERÊNCIA	EAN	CÓD. DE FÁBRICA	SISTEMA	RESERVATÓRIO (L)	VOLUME ÚTIL (L)	TENSÃO (V)	POTÊNCIA 1 (W)	POTÊNCIA 2 (W)	FREQUÊNCIA (HZ)	CORRENTE MÁXIMA (A)	ROTAÇÕES POR MINUTO (RPM)	ÍNDICE DE PROTEÇÃO	VAZÃO MÁXIMA (M³/H)	ALTURA MÁXIMA (M)	PESO (KG)	PAINEL DE COMANDO REMOTO	ÍNDICE DE PROTEÇÃO	ALARME
SANICUBIC 1 SC3.0 T	**3 308 815 079 035**	**CUBIC1SC3.0TBR**	**Bomba com Propulsor Semi-Aberto**	**480**	**270**	**400**	**4000**	**3000**	**60**	**6.9**	**1400**	**IP 57**	**120**	**10**	**210**	**ZPS1**	**IP 65**	**Externo, com fio**
SANICUBIC 1 SC4.0 T	**3 308 815 079 042**	**CUBIC1SC4.0TBR**					**5500**	**4000**		**11.2**			**140**	**13**	**220**			
SANICUBIC 1 SC5.5 T	**3 308 815 079 059**	**CUBIC1SC5.5TBR**					**6300**	**5500**		**12.1**			**160**	**18**	**225**			
SANICUBIC 1 SC7.5 T	**3 308 815 079 066**	**CUBIC1SC7.5TBR**					**8700**	**7500**		**16.9**			**165**	**22**	**240**			

SANICUBIC® 2 SC

ELEVATÓRIA DE ESGOTO

Painel de Comando

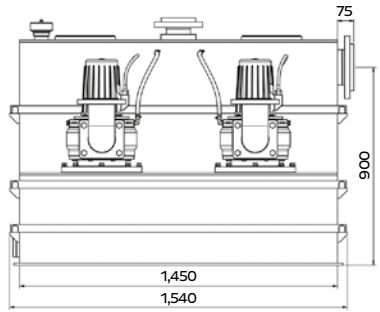

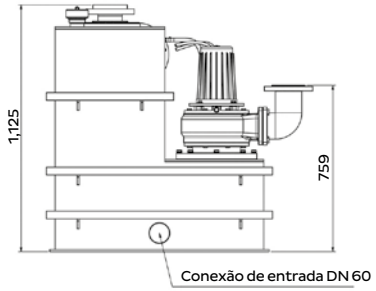

ESGOTO

banheiro, cozinha e lavanderia

22 m

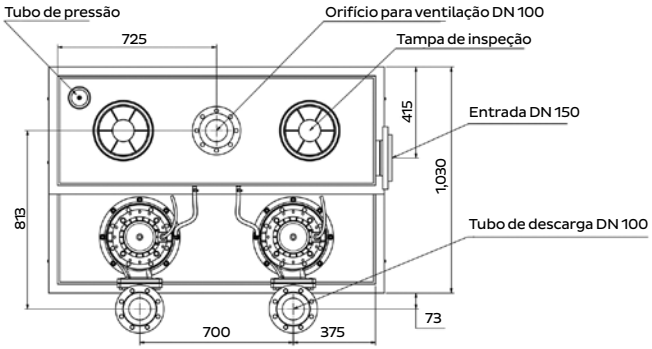

BENEFÍCIOS

- Alto desempenho: 2 bombas trifásicas 400 V com propulsor semi-aberto
- Reservatório até 20.000 litros disponível sob pedido
- Grande volume útil
- Passagem de sólidos até 80 mm (versão 3.0 e 4.0 kW) ou até 100 mm (versão 5.5 e 7.5 kW)
- Painel de comando incluído

APLICAÇÕES

- Drenagem de esgoto de condomínios, hospitais, escolas, shoppings etc.
- Para edifícios que precisam de uma drenagem contínua de esgoto

CARACTERÍSTICAS

- Reservatório de polietileno
- Saída flangeada DN 100
- Entrada lateral com flange DN 150
- Conexão adicional 1 1/2 '' para bomba de diafragma manual
- Star-delta-start para unidade de 7,5 kW
- Temperatura de operação máx. 55 °C
- Modo de operação S3 - 40%
- Nível de alarme ajustável

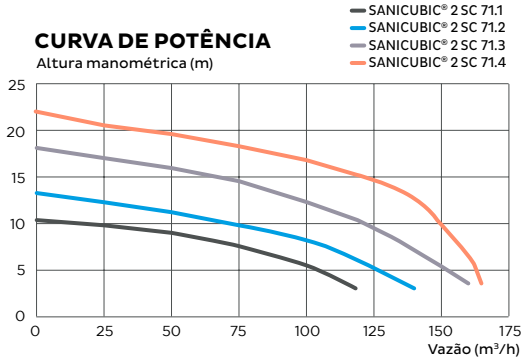

REFERÊNCIA	EAN	CÓD. DE FÁBRICA	SISTEMA	RESERVATÓRIO (L)	VOLUME ÚTIL (L)	TENSÃO (V)	POTÊNCIA 1 (W)	POTÊNCIA 2 (W)	FREQUÊNCIA (HZ)	CORRENTE MÁXIMA (A)	ROTAÇÕES POR MINUTO (RPM)	ÍNDICE DE PROTEÇÃO	VAZÃO MÁXIMA	VAZÃO MÁXIMA (M³/H)	PESO (KG)	PAINEL DE COMANDO REMOTO	ÍNDICE DE PROTEÇÃO	ALARME
SANICUBIC 2 SC3.0 T	3 308 815 079 073	CUBIC2SC3.0TBR	Bombas com Propulsor Semi-Aberto	1000	500	400	2 x 4000	3000	60	2 x 6.9	1400	IP 57	120	10	370	ZPS2	IP 65	Externo, com fio
SANICUBIC 2 SC4.0 T	3 308 815 079 080	CUBIC2SC4.0TBR					2 x 5500	4000		2 x 11.2			140	13	385			
SANICUBIC 2 SC5.5 T	3 308 815 079 097	CUBIC2SC5.5TBR					2 x 6300	5500		2 x 12.1			160	18	400			
SANICUBIC 2 SC7.5 T	3 308 815 079 103	CUBIC2SC7.5TBR					2 x 8700	7500		2 x 16.9			165	22	425			

ALGUMAS DICAS DE INSTALAÇÃO PARA A SUA ELEVATÓRIA DE INSTALAÇÃO SUBTERRÂNEA

1 ANÁLISE DE SOLO*

Antes da instalação de uma elevatória subterrânea, é necessário identificar o tipo de solo e se é possível escavar.

AS ELEVATÓRIAS SANIFOS® TAMBÉM PODEM SER INSTALADAS DENTRO DA CASA E SOBRE O PISO.

*Para obter informações técnicas mais detalhadas, consulte as instruções de instalação ou consulte o nosso serviço técnico: sanitrit@sanitrit.com.br

DURANTE A INSTALAÇÃO DA ELEVATÓRIA SUBTERRÂNEA SANIFOS®, DIFERENTES PARÂMETROS DEVERÃO SER CONSIDERADOS E RESPEITADOS.

Padrões
Nossos dispositivos respeitam as normas EN12050-1 e devem ser instalados seguindo as diretrizes recomendadas da EN 12056-4 e EN 752-6.

2 ONDE INSTALAR A ESTAÇÃO DE ESGOTO?

As elevatórias SANIFOS® têm uma profundidade de entrada de esgoto de 182 mm a 2.450 mm (e 2.840 mm com o prolongador), permitindo que sejam instaladas longe de casa.

3 POR QUE SUA ELEVATÓRIA PRECISA DE BOA VENTILAÇÃO?

A ventilação deve ser instalada na parte superior da estação para:

- evacuar os gases que vêm de dentro dos reservatórios e evitar qualquer risco de explosão
- evitar que a elevatória perca a pressão

Para isso, as elevatórias possuem dois furos de ventilação.

SANIFOS® UMA LINHA COMPLETA PARA CADA NECESSIDADE

CONFIABILIDADE

VERSATILIDADE

RENDIMENTO

FÁCIL INSTALAÇÃO E MANUTENÇÃO

DIVERSAS COMBINAÇÕES

7 TAMANHOS DE RESERVATÓRIOS

DE 110L ATÉ 3100L

SANIFOS® 110

ELEVATÓRIA DE ESGOTO SUBTERRÂNEA 1 BOMBA

ESGOTO
banheiro, cozinha e lavanderia

14 m

Lâminas de Trituração ProX K2

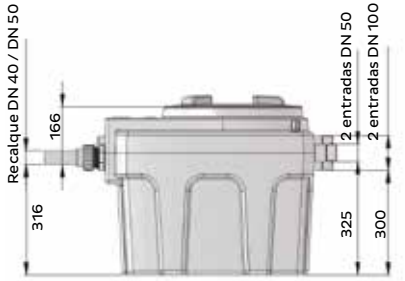

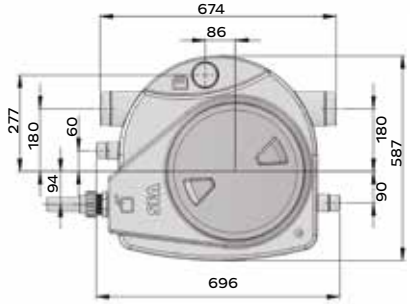

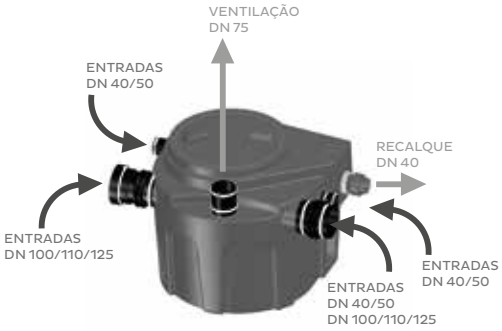

BENEFÍCIOS

- Bomba trituradora de alto rendimento
- Fácil instalação diretamente no terreno
- Fornecido com acessórios de instalação
- Registro de espera e válvula de retenção opcionais
- Uma versão disponível com tampa reforçada para tráfego de pedestres (SANIFOS 110 1 GR SP S)

APLICAÇÕES

- Bombeamento de esgoto para residências
- Para instalações em áreas externas

CARACTERÍSTICAS

- Reservatório: Polietileno
- Temperatura máx. das águas residuais recebidas 70°C intermitente (max. 5 min)
- Nível liga/desliga da bomba: 320/120 mm
- Profundidade da tubulação de entrada: 182 mm
- Sistema de ativação: boia
- Saída DN 40

CURVA DE POTÊNCIA

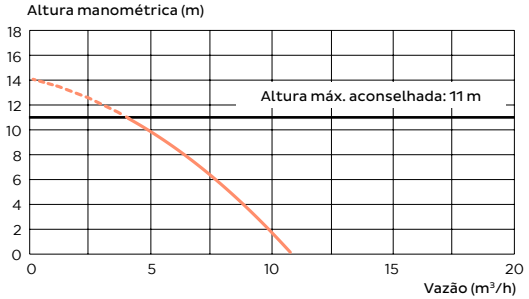

REFERÊNCIA	EAN	CÓD. DE FÁBRICA	SISTEMA	RESERVATÓRIO (L)	TENSÃO (V)	POTÊNCIA (W)	FREQUÊNCIA (HZ)	CORRENTE MÁXIMA (A)	ROTAÇÕES POR MINUTO / RPM	VAZÃO MÁXIMA (M³/H)	ALTURA MÁXIMA (M)	PAINEL DE COMANDO REMOTO	ALARME
SANIFOS 110	**3 308 815 074 993**	**SANIFOS110BR**	**Bomba Trituradora**	**110**	**220**	**1500**	**60**	**6**	**2800**	**11**	**14**	**-**	**-**
SANIFOS 110 1 GR SP S	**3 308 815 079 318**	**SANIFOS110PBR**											

SANIFOS® 250

ELEVATÓRIA DE ESGOTO SUBTERRÂNEA 1 BOMBA

ESGOTO
banheiro, cozinha e lavanderia

14 m

Unidade remota de alarme sonoro e visual com fio (5 m de cabo)

Lâminas de Trituração ProX K2

Propulsor Vortex KX V6

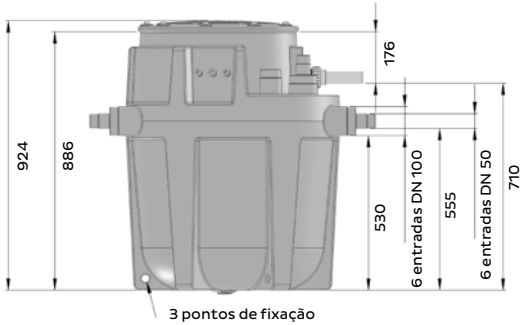

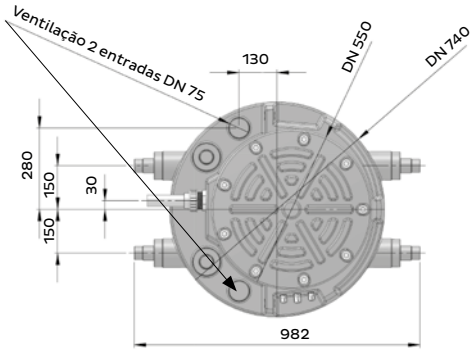

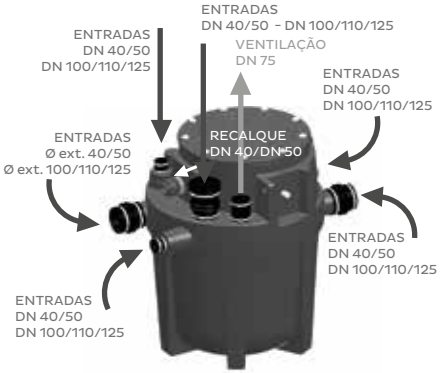

BENEFÍCIOS

- Bomba trituradora ou Vortex monofásica de alto rendimento
- Fácil instalação diretamente no terreno: painel de comando inteligente
- Fornecido com bloco de alarme remoto
- Instalação versátil com um prolongador disponível de 40 cm

APLICAÇÕES

- Bombeamento de esgoto de residências
- Para instalações em áreas externas

CARACTERÍSTICAS

- Reservatório: Polietileno
- Temperatura máx. das águas residuais recebidas 70°C intermitente (max. 5 min)
- Nível liga/desliga da bomba: 400/100 mm
- Profundidade da tubulação de entrada: 311 mm (com prolongador: 611 mm)
- Sistema de ativação: boia
- Alarme ativado ao alcançar 550 mm
- Fornecidos válvula de retenção e registro de esfera
- Saída DN 40 para bomba trituradora
- Saída DN 50 para bomba Vortex
- Fornecidos manilha para içamento da bomba e sistema prensa-cabo

CURVA DE POTÊNCIA

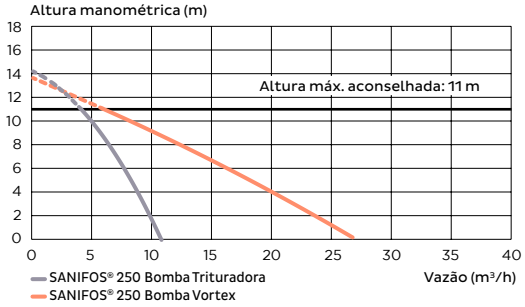

REFERÊNCIA	EAN	CÓD. DE FÁBRICA	SISTEMA	RESERVATÓRIO (L)	TENSÃO (V)	POTÊNCIA (W)	FREQUÊNCIA (HZ)	CORRENTE MÁXIMA (A)	ROTAÇÕES POR MINUTO / RPM	VAZÃO MÁXIMA (M^3/H)	ALTURA MÁXIMA (M)	PAINEL DE COMANDO REMOTO	ALARME
SANIFOS 250 1 GR SP S	**3 308 815 074 627**	**SANIFOS250BR**	**Bomba Trituradora**	**250**	**220**	**1500**	**60**	**6**	**2800**	**11**	**14**	**-**	**Externo, sem fio**
SANIFOS 250 1 VX SP S	**3 308 815 076 157**	**SANIFOS250VORTEXBR**	**Bomba Vortex**							**27**	**13**		

SANIFOS® 500

ELEVATÓRIA DE ESGOTO SUBTERRÂNEA 2 BOMBAS

Propulsor
Vortex KXV6

Lâminas de Trituração
ProX K2

Painel de Comando
Interativo SMART para
SANIFOS® 500

ESGOTO
banheiro, cozinha e lavanderia

16 m

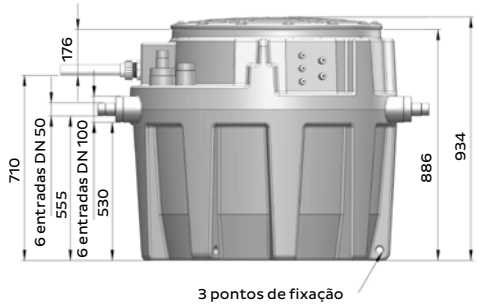

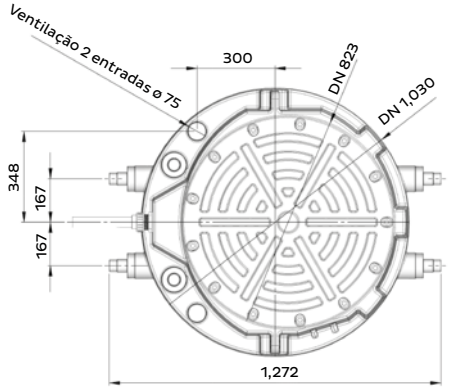

SANIFOS® 500

ELEVATÓRIA DE ESGOTO SUBTERRÂNEA

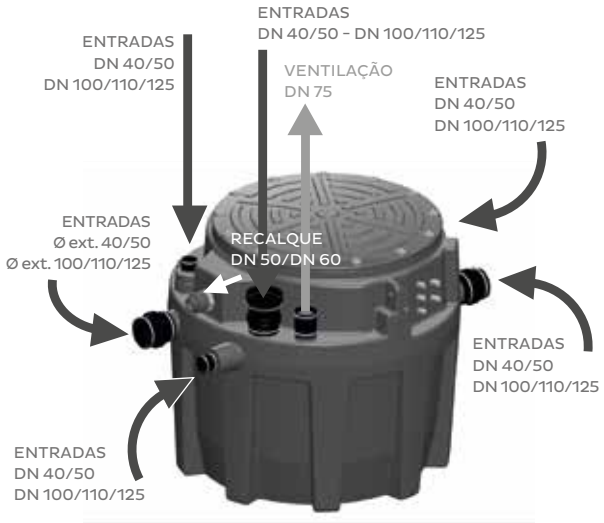

BENEFÍCIOS

- 2 bombas trituradoras ou Vortex monofásicas ou trifásicas de alto rendimento
- Fácil instalação diretamente no terreno
- Fornecidos quadro de comando SMART e bloco de alarme remoto
- Instalação versátil com um prolongador disponível de 40 cm e várias entradas multidiâmetros

APLICAÇÕES

- Bombeamento de esgoto para condomínios, hotéis, pousadas e ETE's
- Para instalações em áreas externas

CARACTERÍSTICAS

- Reservatório: Polietileno
- Temperatura máx. das águas residuais recebidas 70°C intermitente (max. 5 min)
- Nível liga/desliga da bomba: 500/132 mm
- Profundidade da tubulação de entrada: 311 mm (com prolongador: 611 mm)
- Sistema de ativação: boia
- Alarme ativado ao alcançar 550 mm
- 2 vávulas de retenção e 2 registros de esfera
- Saída DN 50 para bomba trituradora
- Saída DN 60 para bomba Vortex
- Fornecidos manilha para içamento das bombas e sistema prensa-cabo

CURVA DE POTÊNCIA

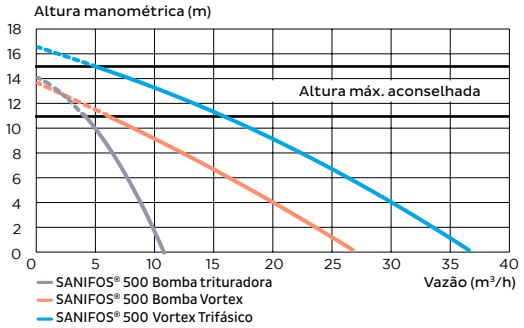

REFERÊNCIA	EAN	CÓD. DE FÁBRICA	SISTEMA	RESERVATÓRIO (L)	TENSÃO (V)	POTÊNCIA (W)	FREQUÊNCIA (HZ)	CORRENTE MÁXIMA (A)	ROTAÇÕES POR MINUTO / RPM	VAZÃO MÁXIMA (M³/H)	ALTURA MÁXIMA (M)	PAINEL DE COMANDO REMOTO	ÍNDICE DE PROTEÇÃO	ALARME
SANIFOS 500 2GR SP S	**3 308 815 074 634**	**SANIFOS500BR**	**Bomba Trituradora**	**500**	**220**	**2x1500**	**60**	**2x6**	**2800**	**11**	**14**	**Smart**	**IP X4**	**Externo, sem fio**
SANIFOS 500 2VX SP S	**3 308 815 076 218**	**SANIFOS500VORTEXBR**	**Bomba Vortex**							**27**	**13**			
SANIFOS 500 2VX SP T	**3 308 815 076 225**	**SANIFOS500VORTEXTRIBR**			**400**	**2x2600**		**2x4.75**		**36**	**16**			

SANIFOS® 1300

ELEVATÓRIA DE ESGOTO SUBTERRÂNEA 2 BOMBAS

Painel de Comando Interativo SMART para SANIFOS ® 1300

Propulsor Vortex KX V6

Lâminas de Trituração ProX K2

ESGOTO

banheiro, cozinha e lavanderia

17 m

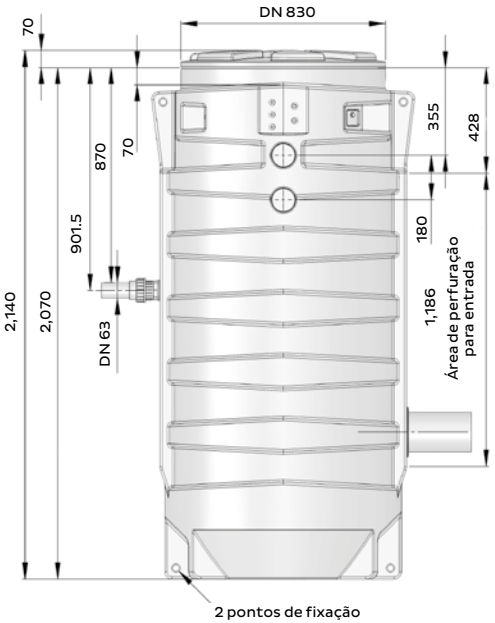

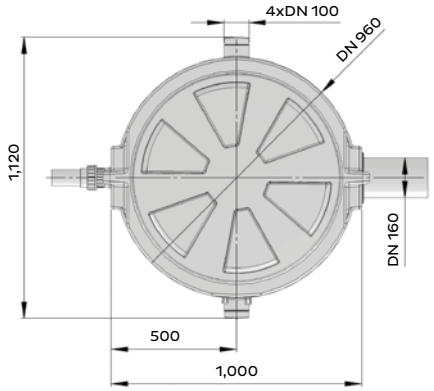

SANIFOS® 1300

ELEVATÓRIA DE ESGOTO SUBTERRÂNEA

SANIFOS 1300 com prolongador 40 cm,
Referência: EAN 3308815077826
RO250100

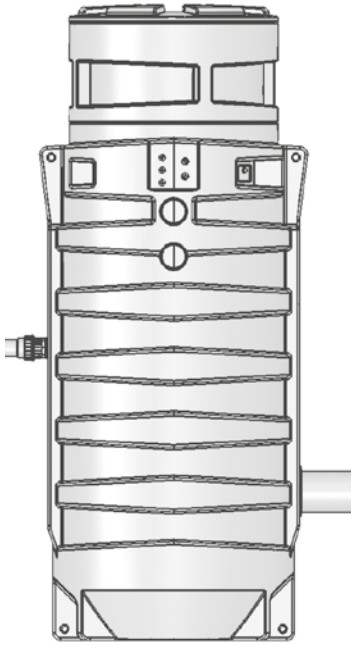

BENEFÍCIOS

- Para todas as configurações: monofásica ou trifásica, bomba trituradora ou Vortex
- 2 tubos guias de aço inox para as bombas
- Zona de perfuração vertical com gabarito fornecido
- Extensão disponível: 40 cm

APLICAÇÕES

- Bombeamento de esgoto para múltiplas residências, estabelecimentos comerciais e indústrias
- Para instalações em áreas externas
- Profundidade da tubulação de recalque: 870 mm (ou 1270 mm com prolongador)

CARACTERÍSTICAS

- Reservatório: Polietileno
- Temperatura máx. das águas residuais recebidas 70°C intermitente (max. 5 min)
- Nível liga/desliga da bomba: 650/150 mm
- Profundidade da tubulação de entrada: 428 - 1614 mm (com prolongador: 828 - 2014 mm)
- Sistema de ativação: boia
- Alarme ativado ao alcançar 930 mm
- 2 vávulas de retenção e 2 registros de esfera
- Tubulação de entrada DN 160
- Tubulação de recalque DN 63
- Fornecidos manilha para içamento das bombas e sistema prensa-cabo

CURVA DE POTÊNCIA

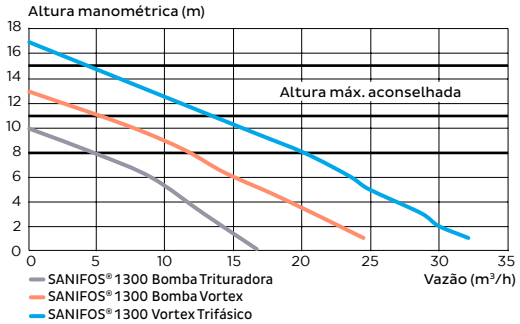

REFERÊNCIA	EAN	CÓD. DE FÁBRICA	SISTEMA	RESERVATÓRIO (L)	TENSÃO (V)	POTÊNCIA (W)	FREQUÊNCIA (HZ)	CORRENTE MÁXIMA (A)	ROTAÇÕES POR MINUTO / RPM	VAZÃO MÁXIMA (M³/H)	ALTURA MÁXIMA (M)	PAINEL DE COMANDO REMOTO	ÍNDICE DE PROTEÇÃO	ALARME
SANIFOS 1300 2GR SP S	**3 308 815 077 796**	**SANIFOS1300BR**	**Bomba Trituradora**	**1300**	**220**	**2x1500**	**60**	**2x6**	**2800**	**16**	**10**	**Smart**	**IP X4**	**Externo, sem fio**
SANIFOS 1300 2VX SP S	**3 308 815 077 802**	**SANIFOS1300VORTEXBR**	**Bomba Vortex**							**25**	**13**			
SANIFOS 1300 2VX SP T	**3 308 815 077 819**	**SANIFOS1300VORTEXTRIBR**			**400**	**2x2800**		**2x7**		**32**	**17**			

SANIFOS® 1600 2100/3100

ELEVATÓRIA DE ESGOTO SUBTERRÂNEA 1 BOMBA / 2 BOMBAS

Painel de Comando

ESGOTO
banheiro, cozinha e lavanderia

39 m

SANIFOS® 1600/2100/3100

ELEVATÓRIA DE ESGOTO SUBTERRÂNEA

BENEFÍCIOS

- Elevatórias disponíveis com uma ou duas bombas trituradoras de alto rendimento
- Profundidade de tubulação de entrada ajustável (máx. 2.94 m)
- 2 tubos guias de aço inox para as bombas
- Conjunto completo - pronto para conexão disponível com painel de comando
- Tampa com capacidade de carga de até 40 toneladas (classe D)

APLICAÇÕES

- Bombeamento de esgoto para condomínios, hotéis, pousadas e ETE's
- Para instalações em áreas externas
- Tampa reforçada para tráfego de pedestres ou veículos (classes B e D)

CARACTERÍSTICAS

- Reservatório: Polietileno
- Estação de bombeamento em PE-LLD resistente à corrosão
- Tubulação de recalque em aço inoxidável DN 32, pré-montada com sistema de acoplamento
- Nível de alarme ajustável
- Fornecidos válvula de retenção, válvula de registro e barrilete interno
- Tubulação de saída lateral PE-HD 63 x 5,8
- 1 x entrada DN 150, entradas adicionais opcionais
- 2 x conexão DN 100 para prensa-cabos e ventilação

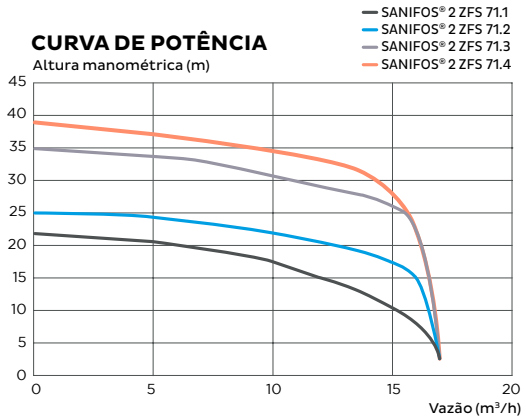

REFERÊNCIA	RESERVATÓRIO (L)	BOMBAS	OPÇÃO DE TAMPA	SISTEMA	BOMBA	TENSÃO (V)	FREQUÊNCIA (HZ)	POTÊNCIA 1 (W)	POTÊNCIA 2 (W)	CORRENTE MÁXIMA (A)	ROTAÇÕES POR MINUTO / RPM	ÍNDICE DE PROTEÇÃO	VAZÃO MÁXIMA (M³/H)	ALTURA MÁXIMA (M)	PAINEL DE COMANDO REMOTO	ÍNDICE DE PROTEÇÃO	ALARME
SANIFOS	1600 2100 3100	1 ou 2	A, B ou D	Bomba Trituradora	ZFS71.1 S	220	60	2200	1600	10.5	2800	IP 68	17	22	ZPS 1.2 S	IP 65	Externo, com fio
					ZFS71.1 T	400		2100	1700	3.7		IP 68			ZPS 1.2 T		
					ZFS71.2 T							IP 68		25			
					ZFS71.3 T			3900	3200	6.5		IP 68		35			
					ZFS71.4 T							IP 68		39			

SANIFOS® 1600/2100/3100

ELEVATÓRIA DE ESGOTO SUBTERRÂNEA

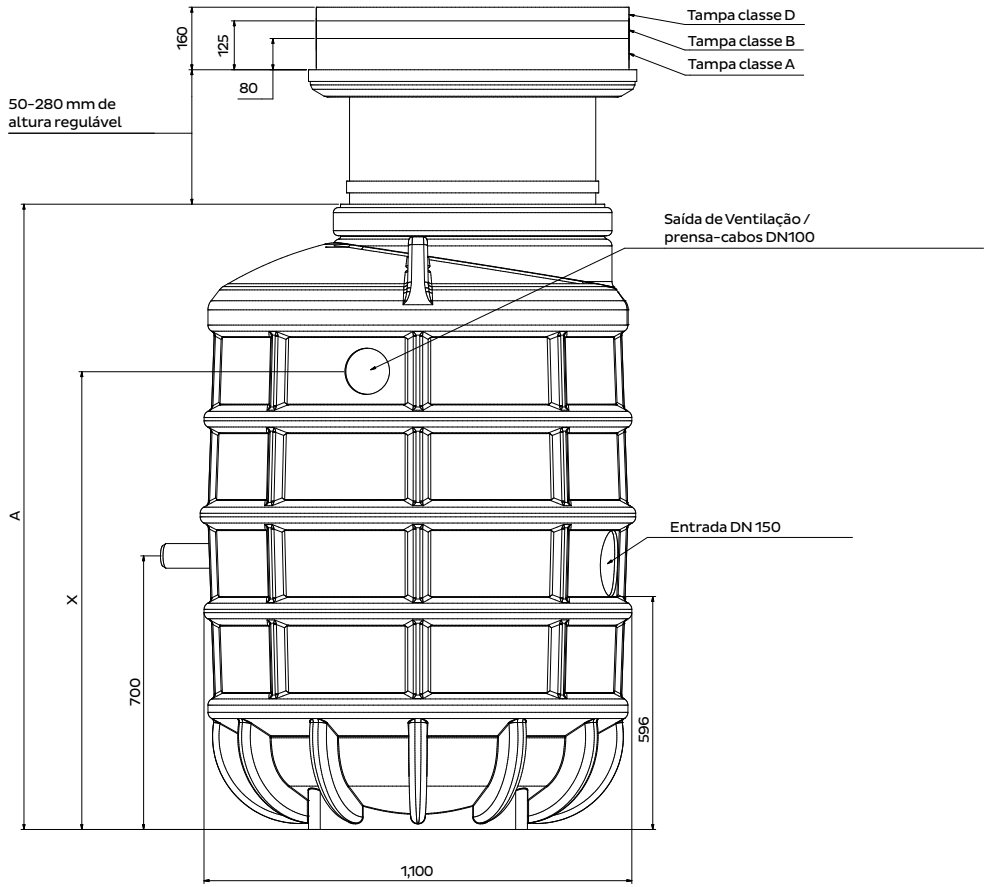

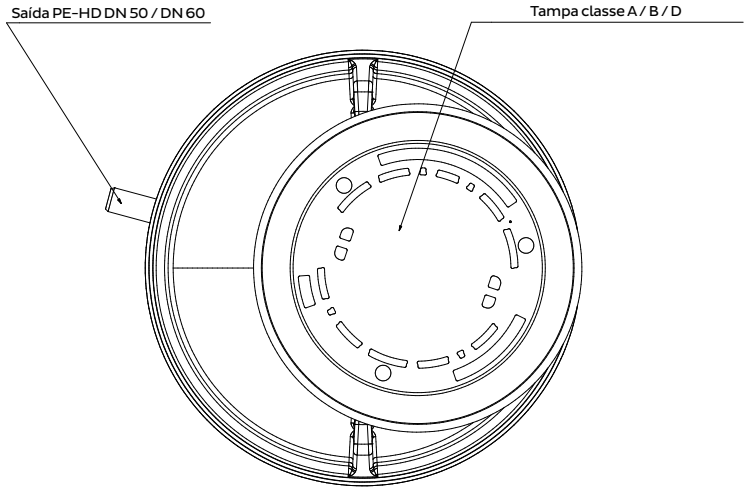

Altura do Reservatório: A	X
3.100	2.675
2.100	1.675
1.600	1.175

SANIPUMP®

BOMBA SUBMERSÍVEL PARA ESGOTO

ÁGUAS RESIDUAIS
banheiro, cozinha e lavanderia

14 m

Lâminas de Trituração ProX K2

Propulsor Vortex KX V6

SANIPUMP® Bomba Vortex

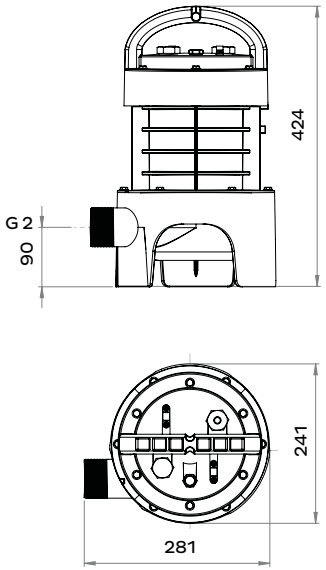

SANIPUMP® Bomba Trituradora

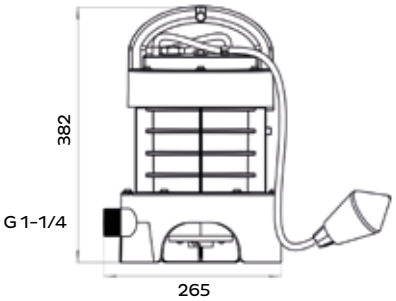

BENEFÍCIOS

- Operação autônoma de bomba
- Versão com bomba trituradora:
  . Vazão até 11 m³/h
  . Altura máxima recalque (Q = 0 m³/h): 14 m
- Versão com bomba Vortex:
  . Vazão até 27 m³/h
  . Altura máxima de recalque (Q = 0 m³/h): 13 m

APLICAÇÕES

- Banheiro
- Cozinha e Lavanderia
- Instalado em fossa de concreto

CARACTERÍSTICAS

- Carcaça da bomba em polietileno
- Temperatura máx. das águas residuais recebidas 70°C intermitente (máx. 5 min)
- Nível liga/desliga da bomba: 400/100 mm
- Controle de nível: chave-boia
- Saída DN 40 para bomba trituradora
- Recalque DN 50 para bomba Vortex

CURVA DE POTÊNCIA

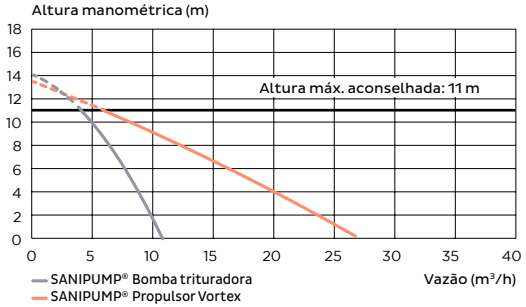

REFERÊNCIA	EAN	CÓD. DE FÁBRICA	SISTEMA	TENSÃO (V)	POTÊNCIA (W)	FREQUÊNCIA (HZ)	CORRENTE MÁXIMA (A)	ROTAÇÕES POR MINUTO / RPM	VAZÃO MÁXIMA (M³/H)	ALTURA MÁXIMA (M)	PESO (KG)
SANIPUMP GR S	**3 308 815 074 610**	**POMPIMMERGEBR**	**Bomba Trituradora**	**220**	**1500**	**60**	**6**	**2800**	**11**	**14**	**13**
SANIMPUMP VX S	**3 308 815 076 201**	**POMPIMMERGEVORTEXBR**	**Bomba Vortex**						**27**	**13**	**13**

ACESSÓRIOS

> VÁLVULA GUILHOTINA

Para facilitar as operações de manutenção, as valvúlas guilhotinas registros devem ser instaladas nas entradas de efluentes, bem como no tubo de evacuação.

Válvulas guilhotinas para as tubulações de entrada

Para tubo DN 110 ou 100

Para tubo DN 50

Referência:
EAN 3308815061023

Referência:
EAN 3308815061030

Registro de esfera DN100 para evacuação do **SANICUBIC® 2 VX**

Referência:
EAN 3308815066820

Kit de evacuação SANIFOS® 110: registro de esfera e válvula de retenção

Referência:
EAN 3308815066024

> PROLONGADOR PARA SANIFOS®

Para aumentar a profundidade de chegada de esgoto dentro das elevatórias SANIFOS®, prolongadores estão disponíveis como acessórios.
Eles têm o mesmo diâmetro do reservatório e não são empilháveis.

PROLONGADOR SANIFOS® 250

SANIFOS® 250
com prolongador de 30 cm
Profundidade de tubulação de entrada: 61 cm

Referência:
EAN 3308815075730

PROLONGADOR SANIFOS® 500

SANIFOS® 500
com prolongador de 30 cm
Profundidade de tubulação de entrada: 61 cm

Referência:
EAN 3308815075723

PROLONGADOR SANIFOS® 1300

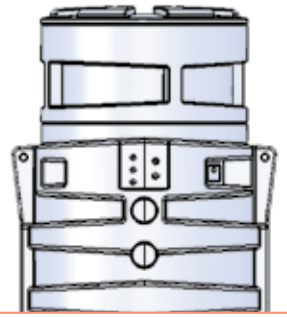

SANIFOS® 1300
com prolongador de 40 cm
Profundidade de tubulação de entrada: 2,01 m

Referência:
EAN 3308815077826

> FILTRO DE CARVÃO ATIVADO

Neutraliza odores

Referência:
Filtro de carvão ativado SANICUBIC®
EAN 3308815076867

Filtro de carvão ativado SANICUBIC® VX
EAN 3308815076874

TAMPAS

NORMA EN 124

Tampas para tráfego de pedestres ou veículos

As tampas são divididas nas seguintes classes: A15, B125, C250, D400, E600, F900

CLASSE A15

Áreas de pedestres e ciclistas

CLASSE B125

Calçadas, áreas de pedestres, estacionamentos ou decks de estacionamentos

CLASSE D400

Faixas de estradas, acostamento e áreas de estacionamento para todos os tipos de veículos rodoviários

ELEVATÓRIAS DE ESGOTO COM SISTEMA DE TRITURAÇÃO

COMPRE ONLINE EM **SANIFOS.COM.BR**

SANITRIT®

www.sanitrit.com.br

Tel.: (11) 3052-2046
R. Maria Figueiredo, 595 - cj. 25
Paraíso, São Paulo - SP
CEP: 04002-003